ZAE SERVO-DRIVE

Maßblatt für alle **Baugrößen**

In dieser Tabelle finden Sie alle wichtigen Maße in der Übersicht. Entsprechende STEP-Dateien stehen Ihnen auf www.zae.de zum Download oder auf Anfrage zur Verfügung. Bei Rückfragen freuen wir uns auf Ihre Kontaktaufnahme unter verkauf@zae.de oder Tel. 040 – 953 93-03.

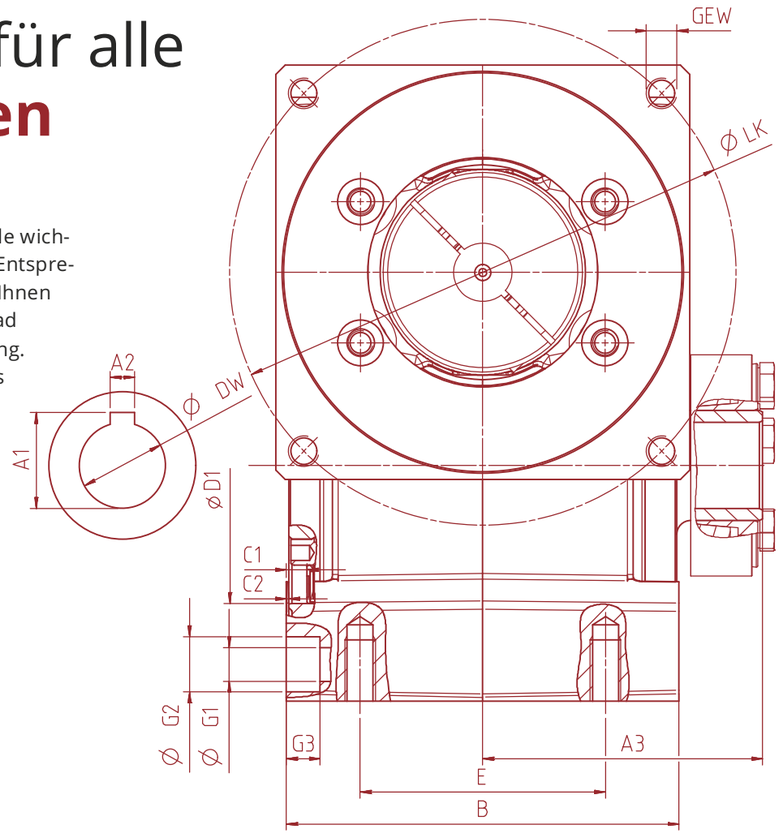

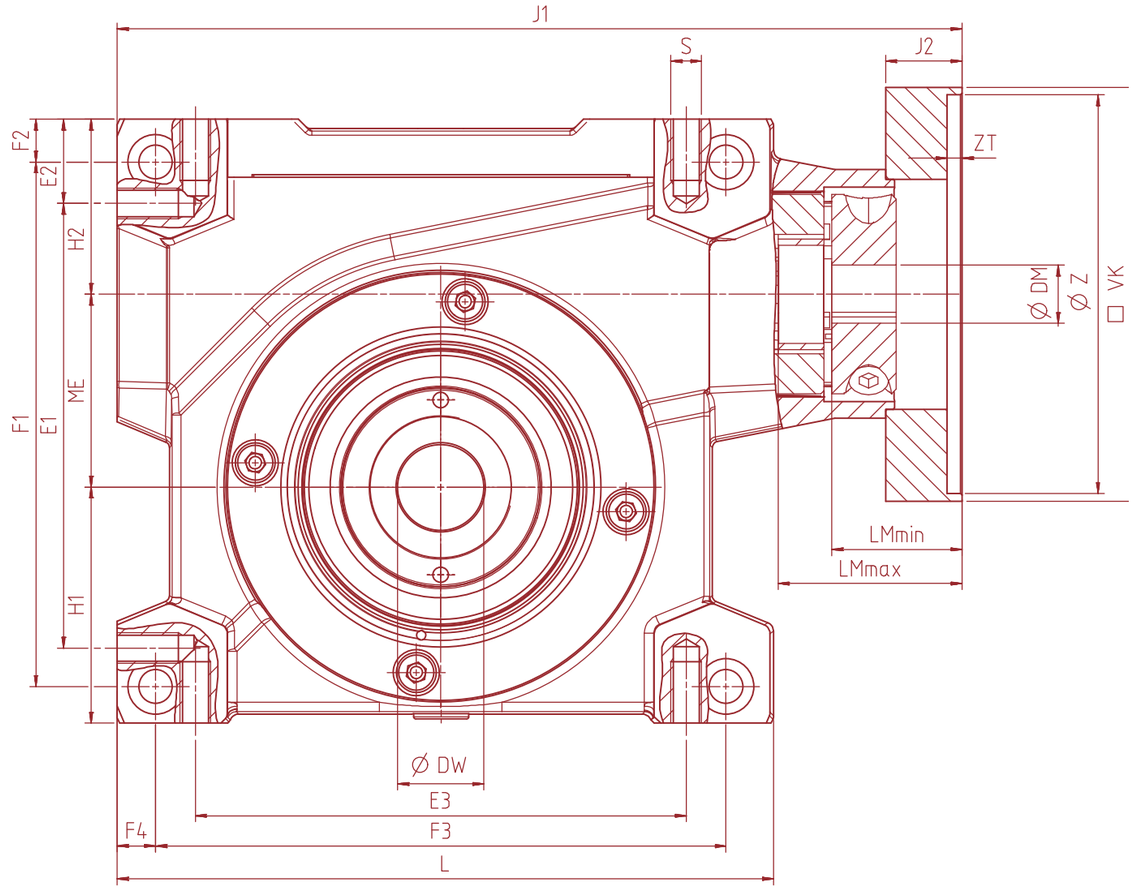

Baugrößen	40	50	63	80	100
ME	40	50	63	80	100
L	157	177	214	252	309
B	110	122	128	160	172
H1	56	61	77	90	112
H2	45	51	57	62	75
DW H6 [1]	20	25	28	36	48
A1 [2]	22,8	28,3	31,3	39,3	51,8
A2 [2]	6	8	8	10	14
A3 [3]	76,5	84,5	91,25	109	118
D1 H8	62	68	90	110	125
C1	6	6	5,75	6	6
C2	1	1	0,75	1	1
E	75	85	80	120	135 [4]
E1	102	121	145	185	232
E2	19	20	27,5	23	28
E3	108	120	160	195	250
S	M6x12	M8x16	M10x20	M10x20	M12x24

1) Passungsempfehlung für Maschinenwelle h6
2) Nur bei Ausführung 00
3) Nur bei Ausführung 05 / 06
4) An der Seite gegenüber des Motors: 120

Baugrößen	40	50	63	80	100
F1	122	142	171	209	262
F2	9,5	10	14	12	13
F3	135	152	186	226	280
F4	9,5	11	12,5	11,5	13
G1	9	9	11	11	14
G2	15	15	18	18	20
G3	10	10	11	11	13
VK	Motorabhängig				
Z H8	Motorabhängig				
ZT	Motorabhängig				
LK	Motorabhängig				
GEW	Motorabhängig				
DM	Motorabhängig				
LMmin	Motorabhängig				
LMmax	Motorabhängig				
J1	Motorabhängig				
J2	Motorabhängig				